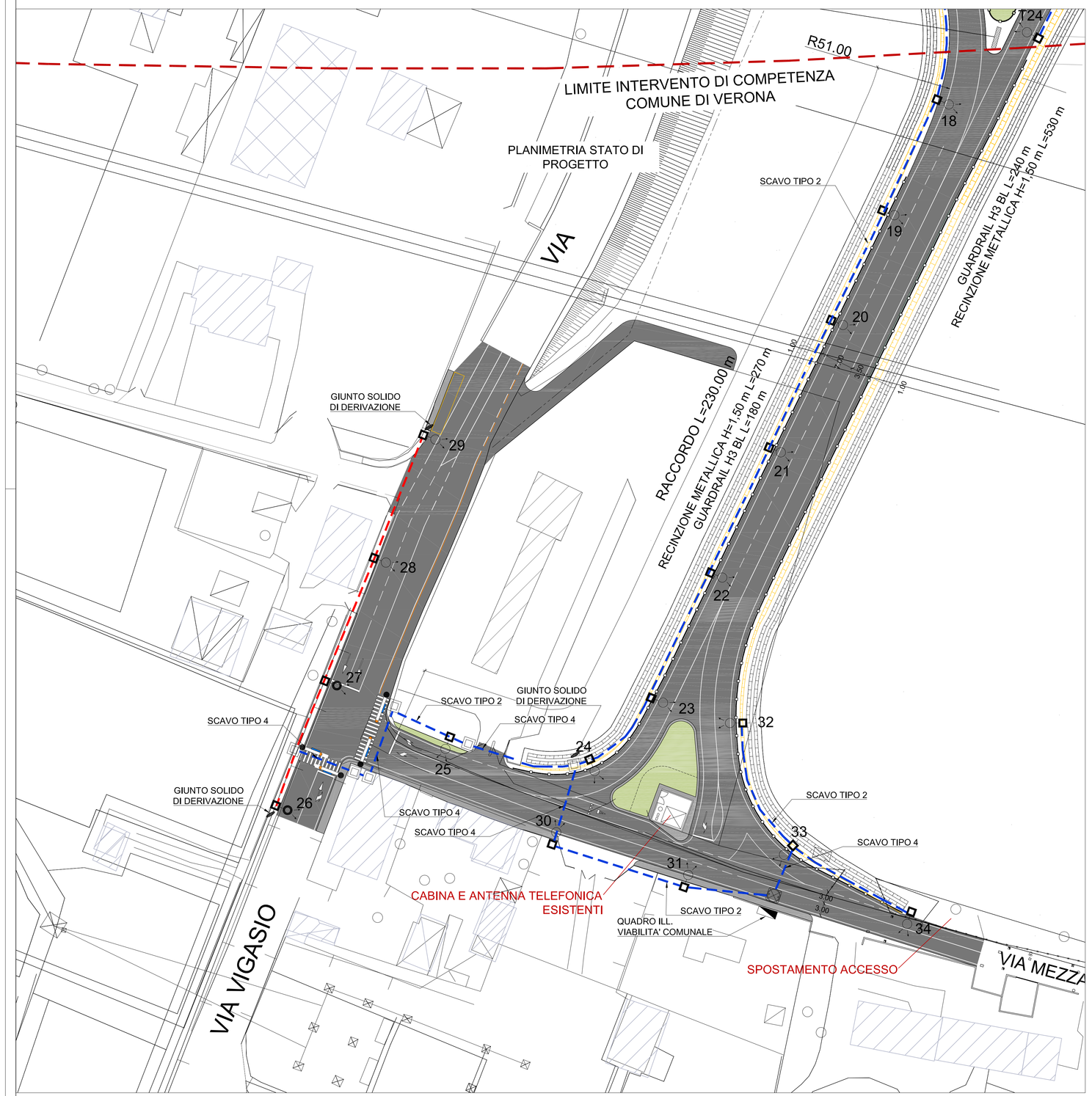

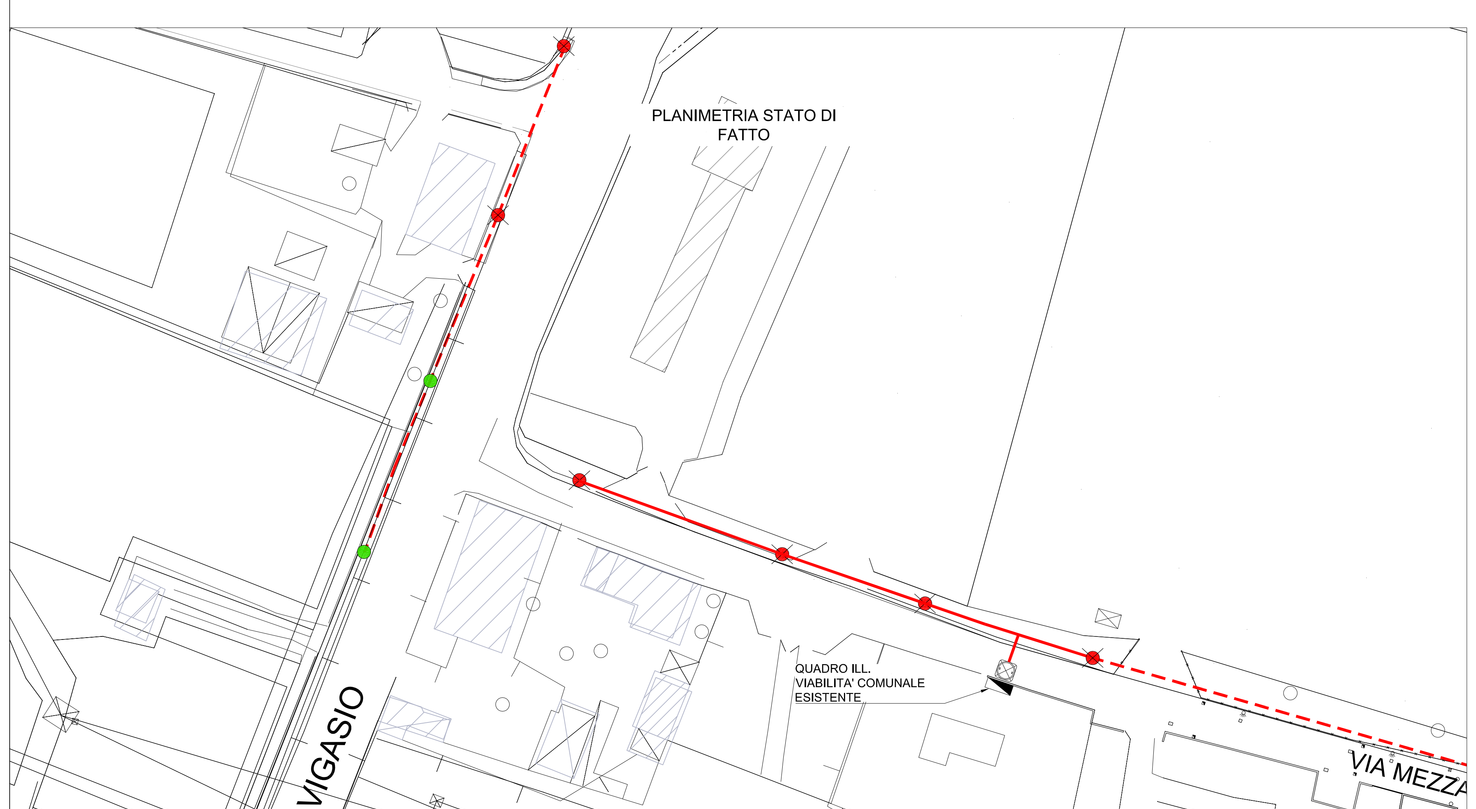

PARTICOLARE SEZIONE DI SCAVO
IN BANCHINA (I.P. e B.T.)
TIPO 3

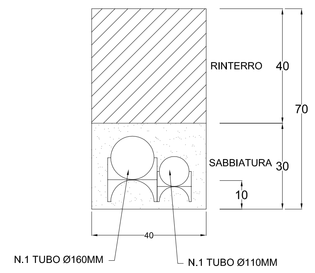

PIANTA POZZETTO B.T.

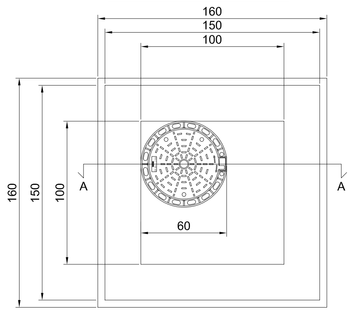

SEZ. A-A
POZZETTO B.T.

PARTICOLARE ARMADIO STRADALE IN
VETRORESINA

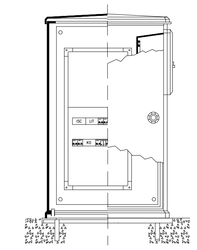

DIMENSIONI VANO: 780x1365x375mm

PARTICOLARE BLOCCO DI FONDAZIONE
ARMADIO STRADALE

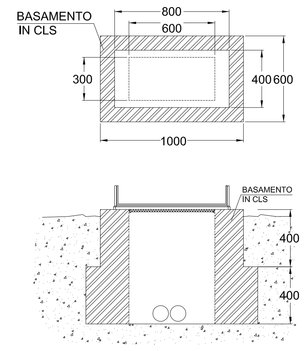

PARTICOLARE SEZIONE DI SCAVO
IN BANCHINA (I.P.)
TIPO 2

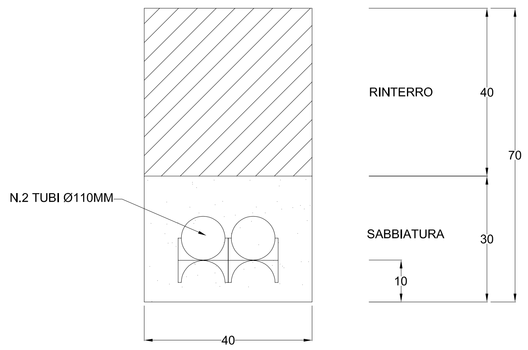

TIPOLOGIA PALO A SBRACCIO PER ILLUMINAZIONE
ATTRAVERSAMENTI STRADALI

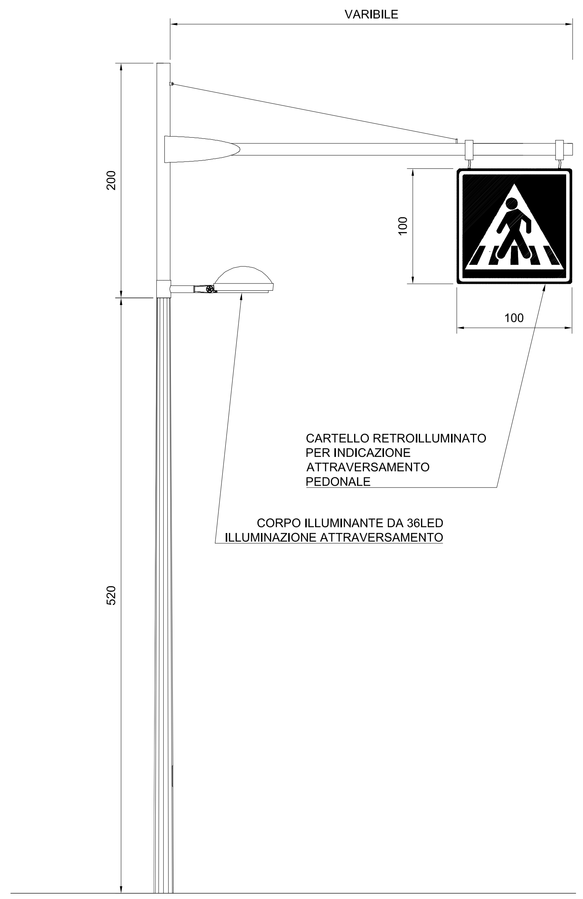

PARTICOLARE SEZIONE DI SCAVO
IN TRATTO ASFALTATO (I.P.)
TIPO 4

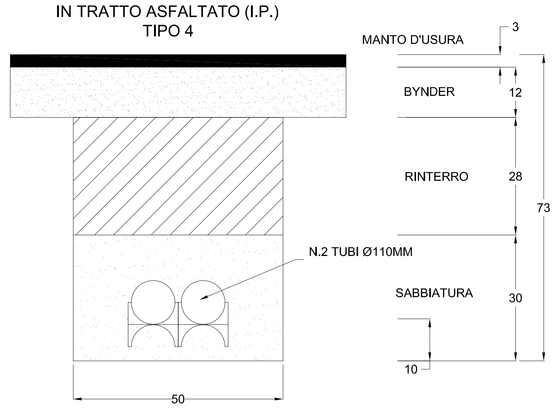

LEGENDA

- POZZETTO DI TRANSITO IN CALCESTRUZZO DIM INTERNE 500x500x500 mm COMPLETO DI CHIUSINO CARRABILE IN GHISA
- POZZETTO DI BASSA TENSIONE IN CLS 100x100x100cm CON SOLAIO CARRABILE E FORO 60x60cm E CHIUSINO IN GHISA 60x60cm D400
- SOSTEGNO CONICO H.f.t.=10.00m CON SBRACCIO L=1.5m CON CORPO ILLUMINANTE PHILIPS SPEEDSTAR DA 104 LED A 530mA LED E BASAMENTO IN CLS DIM.1000x1000x1000mm CON POZZETTO ESTERNO DIM. 400x400x500 E DI CHIUSINO CARRABILE IN GHISA
- SOSTEGNO CONICO ESISTENTE H.f.t.=10.00m CON SBRACCIO L=1.5m CON NUOVO CORPO ILLUMINANTE PHILIPS SPEEDSTAR DA 104 LED A 530mA LED
- SOSTEGNO CILINDRICO H.f.t.=7.20m CON SBRACCIO VARIBILE CON CORPO ILLUMINANTE DA 36 LED, COMPLETO DI CARTELLO RETROILLUMINATO PER SEGNALAZIONE ATTRAVERSAMENTO PEDONALE
- NUOVO CAVIDOTTO PER I.P. CON N°2 TUBI Ø110mm E LINEE IN CAVO MONOFASE 2x(1x16)+1G16 FG7R
- LINEA INTERRATA I.P. ESISTENTE NON OGGETTO DI MODIFICA
- LINEA INTERRATA I.P. ESISTENTE DA RIMUOVERE
- SOSTEGNO ESISTENTE DA RIMUOVERE A CURA DI AGSM
- SOSTEGNO ESISTENTE CON CORPO ILLUMINANTE DA SOSTITUIRE

N.B. LA SEZIONE "TIPO 3" E' RELATIVA ALL'ALLESTIMENTO DEL PUNTO DI ALIMENTAZIONE IN BT

TIPOLOGIA PALO A SBRACCIO
CON NUOVO PUNTO PHILIPS SPEEDSTAR

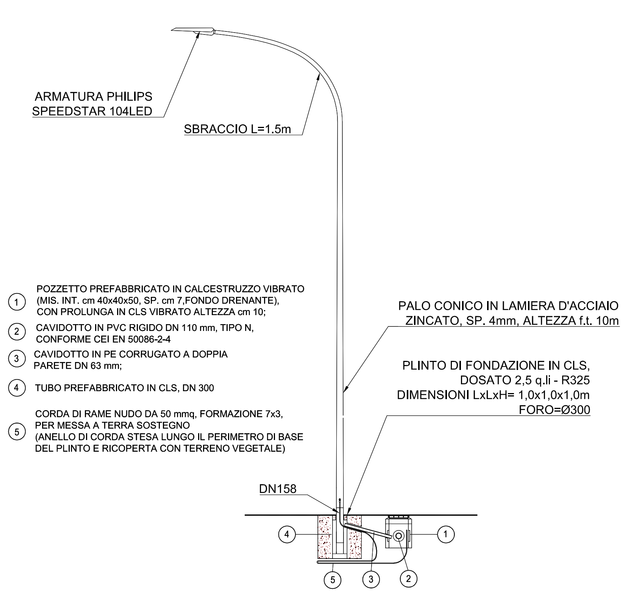

1. POZZETTO PREFABBRICATO IN CALCESTRUZZO VIBRATO (MIS. INT. cm 40x40x50, SP. cm 7,FONDO DRENANTE), CON PROLUNGA IN CLS VIBRATO ALTEZZA cm 10;
2. CAVIDOTTO IN PVC RIGIDO DN 110 mm, TIPO N, CONFORME CEI EN 50086-2-4
3. CAVIDOTTO IN PE CORRUGATO A DOPPIA PARETE DN 63 mm;
4. TUBO PREFABBRICATO IN CLS, DN 300
5. CORDA DI RAME NUDO DA 50 mmq, FORMAZIONE 7x3, PER MESSA A TERRA SOSTEGNO (ANELLO DI CORDA STESA LUNGO IL PERIMETRO DI BASE DEL PLINTO E RICOPERTA CON TERRENO VEGETALE)

SEZ. A-A
POZZETTO I.P.

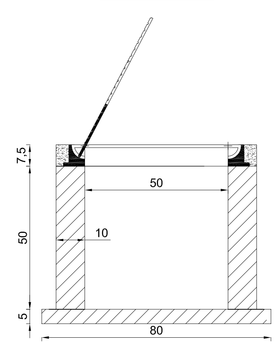

PIANTA POZZETTO I.P.

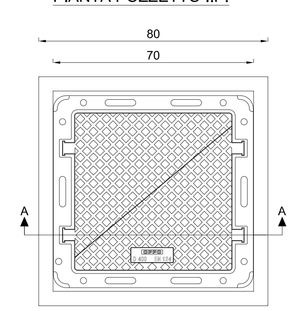

COMUNE DI VERONA

SVINCOLO DI VIA VIGASIO SULLA TANGENZIALE SUD DI VERONA
PROGETTO DEFINITIVO

N° ELABORATO :	OGGETTO:	SCALA:
IM-PP.06	PLANIMETRIA DI PROGETTO SVINCOLO VIGASIO SUD Impianti illuminazione tav 2	1:500

PROGETTISTA VIABILITA' :
infratec CONSULTING ENGINEERING S.A.S.
via Camuzzoni, 1 - VERONA tel 045 8101737 fax 045 8102502
DIRETTORE TECNICO :
Ing. Maurizio Fabbiani
PROGETTISTA RETI TECNOLOGICHE :
in.tec TECNOLOGIE INTEGRATE
via Carducci, 18/a - CAMPAGNOLA DI ZEVIO (VR)
P.I. Stefano Maggiotto

COMUNE DI VERONA
AREA GESTIONE DEL TERRITORIO
COORDINAMENTO MOBILITA' E TRAFFICO
Il Dirigente: Ing. Giorgio Zanoni

REV.	DATA	DESCRIZIONE	REDATTO	CONTROLLATO	APPROVATO
C					
B					
A					
0	12.06.2014	EMISSIONE FINALE	Avesani	p.i. Maggiotto	Committente

IL SIGNO DELL'ARTT. 2121 R.D.L.22.4.41 N.633, 2.3.PRIL2 DIC. 2.1.9SEGNO DIRITTO L'AUTORE ETTO DI MATERIALI O DATI DI CALCOLO
E' VIETATA LA RIPRODUZIONE PARZIALE O TOTALE DI QUESTO DOCUMENTO, CON QUALSIASI MEZZO, SENZA IL CONSENSO DELL'AUTORE